ГИДРОМЕТР

СЧЁТЧИКИ ХОЛОДНОЙ ВОДЫ ДЛЯ ДОМОВ КОЛЬЦЕ-ПОРШНЕВЫЕ R-MKCONC
МОДЕЛЬ 116

НАЗНАЧЕНИЕ

- Bonyto счётчик воды с заменяемой капсулой с резьбой для соединения G 3/2 B
- Холодная вода до 30°C (допустимо до 50°C)
- Монтаж любой

ОПИСАНИЕ

- EWG-сертификат в метрологическом классе C Точность по классу D
- Из-за высокого порога чувствительности (от 2 л./ч) высокая точность и учёт малых расходов воды
- Большой диапазон измерения
- Самоочищающаяся измерительная камера при механических отложениях в грязной воде
- Заключенный в капсулу ролик счетчик единиц при его вращении на 350°
- Запатентованное анти-конденсационное окно счетчика для сбора информации
- Нет необходимости во входной успокоительной секции
- Подготовка к стандартному для соединения
  - Hydro-Funk компакт
  - Соеденитель “Pulsar” (устройство сбора информации)
  - Модуль считывания со счетчика “Draco”(с перезагрузкой)

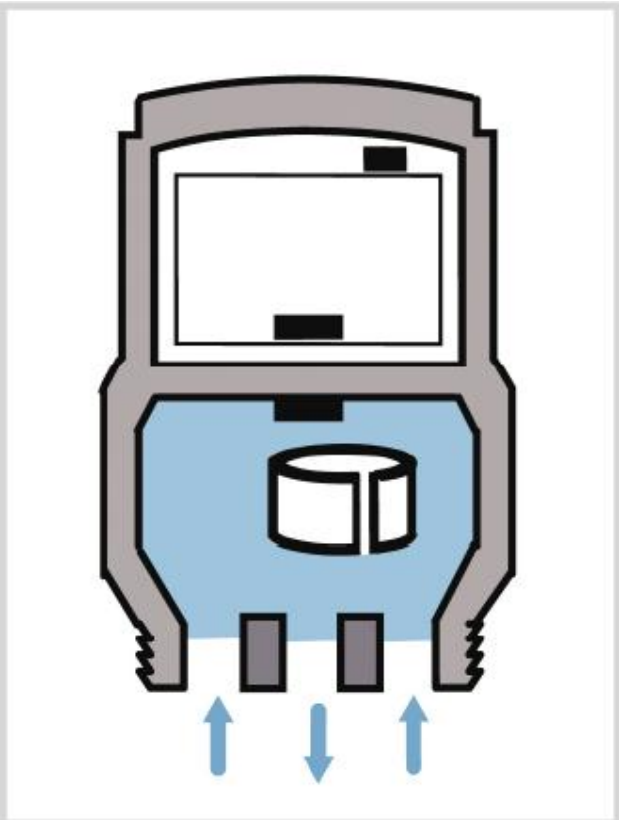

ТЕХНИЧЕСКИЕ ДАННЫЕ

Модель			116
Тип			R-MKCONC
Номинальный диаметр	DN	мм	15
Номинальный проток	Q_n	м³/ч	1,5/2,5
Нижний предел измерений	Q_{min}	л/ч	5
Перемещение лимита потока	Q_t	л/ч	12
Максимальная оценка потока	Q_{max}	м³/ч	5
Начальная оценка потока			2
Утв. Метрологический класс			C
Рабочее давление		бар	16
Рабочая температура		°C	0 - 30
Соединение счетчика	AG	Zoll	G 3/2 B
Вес всего счетчика		кг	1,11
Последовательность импул. (красный переключатель – см. эл.прин.)		л/имп.	1
Набор показаний ряда значений. мин.0.01 л./макс. 100000м³			

ГИДРОМЕТР

СЧЁТЧИКИ ХОЛОДНОЙ ВОДЫ ДЛЯ ДОМОВ КОЛЬЦЕ-ПОРШНЕВЫЕ R-MKCONC
МОДЕЛЬ 116

ТИПИЧНЫЙ ОШИБОЧНЫЙ ГРАФИК

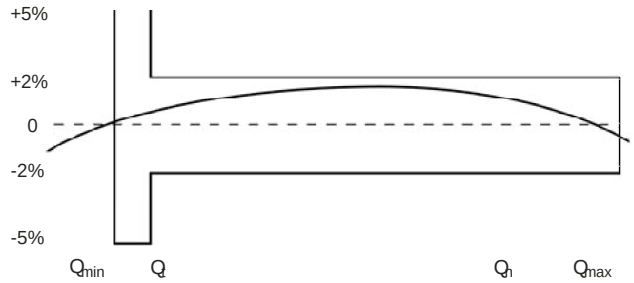

ГАБАРИТНЫЕ РАЗМЕРЫ

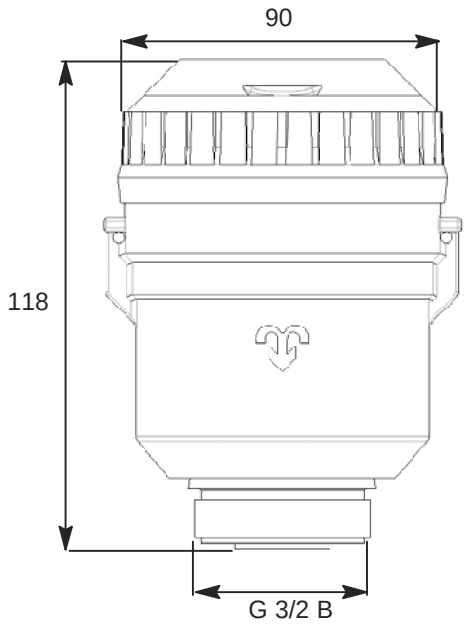

ГРАФИК ПОТЕРИ ГОЛОВКИ

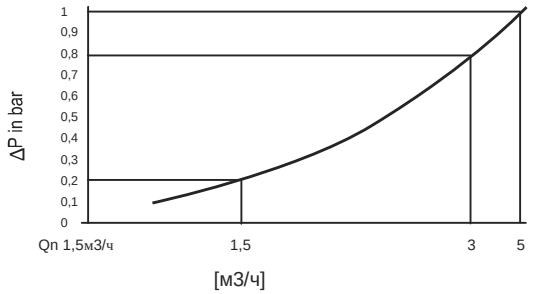

ЛИСТ ЗАКАЗА

Модель	Qn/Pn	Тип	Соедин.	Температ.	Метрол. Кл.	Артикуль
116	1,5 м3/ч / 16	R-MKCONC	$G^3/_2$ B	30 °C	C	116 001 01

Тип	Артикуль
HYDRO-FUNK-Модуль “Kompakt”	581 000 01
Соеденитель Pulsar (красный переключатель)	570 001 11
Draco-счетчик (с перезагрузкой)	512 000 14
Концентрический ключ	620 000 03